SONY®

4-086-952-**02**(1)

Speaker System

取扱説明書

Operating Instructions

Mode d’emploi

Bedienungsanleitung

Istruzioni per l’uso

Manual de instrucciones

使用说明书

お買い上げいただきありがとうございます。

⚠警告 電気製品は、安全のための注意事項を守らないと、
火災や人身事故になることがあります。

この取扱説明書には、事故を防ぐための重要な注意事項と製品の取り扱いかたを示してあります。**この取扱説明書をよくお読みのうえ、**製品を安全にお使いください。お読みになったあとは、いつでも見られるところに必ず保管してください。

SS-SP10A

© 2001 Sony Corporation

安全のために

ソニー製品は安全に充分配慮して設計されています。しかし、電気製品は、まちがった使いかたをすると、火災などにより死亡や大けがなど人身事故につながることがあり、危険です。
事故を防ぐために次のことを必ずお守りください。

安全のための注意事項を守る

4ページの注意事項をよくお読みください。製品全般の注意事項が記されています。
6ページの「本機の性能を保持するために」もあわせてお読みください。

定期点検をする

1年に1度は、スピーカーコードに傷みがないか、接続しているディスプレイまたはアンプなどのスピーカー端子にホコリがたまっていないか、などを点検してください。

故障したら使わない

すぐに、お買い上げ店にご連絡ください。

万一、異常が起きたら

- 煙が出たら
- 異常な音、においがしたら
- 内部に水、異物が入ったら
- 製品を落としたり、キャビネットを破損したときは

➡

❶ 接続しているディスプレイまたはアンプなどの電源を切る。

❷ スピーカーコードをスピーカーから抜く。

❸ お買い上げ店に連絡する。

警告表示の意味

取扱説明書および製品では、次のような表示をしています。表示の内容をよく理解してから本文をお読みください。

⚠警告

この表示の注意事項を守らないと、火災などにより死亡や大けがなど人身事故につながることがあります。

⚠注意

この表示の注意事項を守らないと、火災やその他の事故によりけがをしたり周辺の物品に損害を与えたりすることがあります。

注意を促す記号

注意　火災　感電

行為を禁止する記号

禁止　分解禁止

目次/Table of Contents/Table des matières/Inhalt/Indice/Indice/目录

日本語

⚠警告 4
⚠注意 4
本機の性能を保持するために 6
本機の特長 10
付属部品表 11
各部の名称 12
スピーカーを接続する 13
アフターサービス 20
仕様 21

English

Precautions 6
Features 10
Table of Accessories 11
Parts Identification 12
Attaching the Speakers 13
Specifications 21

Français

Précautions 6
Caractéristiques 10
Table des accessoires 11
Identification des composants 12
Montage des haut-parleurs 13
Spécifications 21

Deutsch

Sicherheitsmaßnahmen 6
Merkmale und Funktionen 10
Zubehör-Tabelle 11
Lage und Funktion der Teile und Bedienelemente 12
Anbringen der Lautsprecher 13
Technische Daten 21

Español

Precauciones 6
Características 10
Tabla de accesorios 11
Identificación de los componentes 12
Fijación de los altavoces 13
Especificaciones 21

Italiano

Precauzioni 6
Caratteristiche 10
Elenco degli accessori 11
Identificazione delle parti 12
Fissaggio dei diffusori 13
Caratteristiche tecniche 21

中文

注意事项 6
特点 10
附件表 11
部件名称 12
安装扬声器 13
规格 21

⚠警告

火災

下記の注意を守らないと、
火災などにより死亡や大けが
につながることがあります。

内部を開けない

分解禁止

内部には電圧の高い部分があり、キャビネットや裏ぶたを開けたり改造したりすると、火災や感電の原因となることがあります。内部の調整や設定、点検、修理はお買い上げ店またはソニーのサービス窓口にご依頼ください。

⚠注意

下記の注意を守らないと、
けがをしたり周辺の物品に損害
を与えることがあります。

指定のソニー機器以外に取り付けない

禁止

指定以外の機器に取り付けると、倒れたり落ちたりしてけがの原因となることがあります。

スピーカーコードの配線に注意する

注意

スピーカーの設置場所によっては、床にはわせたスピーカーコードに足を引っかけ、つまずいたりスピーカーを回したりしてけがの原因となることがあります。歩行のじゃまにならないようスピーカーコードの配線には注意してください。

取り付け時にネジを確実にしめる

注意

ネジのしめ付けを確認してください。ネジのしめ付けが不十分な場合、スピーカーが落下してけがの原因になることがあります。

大音量で長時間つづけて聞きすぎない

注意

耳を刺激するような大きな音量で長時間つづけて聞くと、聴力に悪い影響を与えることがあります。呼びかけられて返事ができるくらいの音量で聞きましょう。

内部に水や異物を落とさない

感電

火災

水や異物が入ると火災や感電の原因となります。万一、水や異物が入ったときは、すぐに接続しているアンプの電源スイッチを切り、スピーカーコードをスピーカー端子から抜き、お買い上げ店またはソニーサービス窓口にご相談ください。

スピーカーコードを傷つけない

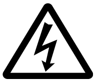

感電

火災

スピーカーコードを傷つけると、火災や感電の原因となることがあります。

- **設置時に、製品と壁や棚との間にはさみ込んだりしない。**
- **設置時に、スピーカー本体やディスプレイなどの下にはさみ込んだりしない。**

万一、スピーカーコードが傷んだら、お買い上げ店またはソニーサービス窓口に交換をご依頼ください。

本機の性能を保持するために/Precautions/Précautions/Sicherheitsmaßnahmen/Precauciones/Precauzioni/注意事项

日本語

使用・保管場所

次のような場所での使用および保管は避けてください。

・極端に暑い所や寒いところ
・直射日光が長時間あたる場所や暖房器具の近く
・湿気、ほこりの多いところ
・雨のあたる所
・激しく振動するところ

お手入れ

・キャビネットやパネルの汚れは、乾いたやわらかい布でふきとってください。汚れがひどいときは、中性洗剤のうすめ液を含ませた布でふきとった後、からぶきしてください。
・アルコール、ベンジン、シンナーなど揮発性のものは使わないでください。表面の仕上げをいためたり、表示が消えたりすることがあります。

放熱

動作中は布などで包まないでください。内部の温度が上がり、故障や事故の原因となります。

その他

・燃えやすいもの、金属片、水などを内部に入れないでください。故障や事故の原因となります。
・輸送するときは、付属のカートンとクッション、もしくは同等品で梱包し、強い衝撃を与えないようにしてください。
・本機の最大入力を超える入力で連続使用しないでください。
・本機とディスプレイ本体をつなぐ前に、ディスプレイ本体の電源を切ってください。スピーカーの故障の原因となります。
・＋/－は正しくつないでください。＋/－を間違ってつなぐと、低音が聞こえなかったり、スピーカーから出る音がおかしくなったりします。

English

Operating and storage locations

Avoid operating or storing the product in the following locations.

- Extremely hot or cold places
- In direct sunlight for long periods, or close to heating equipment
- Damp or dusty places
- Where it is exposed to rain
- Locations subject to strong vibration

Care

- Clean the cabinet with a soft, dry cloth. If it is very dirty, use a cloth dampened with a small quantity of neutral detergent, then wipe dry.
- Avoid the use of volatile solvents such as alcohol, benzene, and thinners. They may damage the surface finish, or impair the operation of the shutter adaptor.

Ventilation

Do not wrap the unit in a cloth, etc., during operation. This may cause the internal temperature to rise excessively and the unit to malfunction.

Miscellaneous

- Be careful not to spill water or other liquids on the unit or allow combustible or metallic objects inside the body. If used with foreign objects inside, the unit is liable to fail or cause a fire or an electric shock.
- If the product is transported or shipped, repack it as originally packed at the factory, or in materials equal in quality.
- Avoid driving the speaker system continuously with an input exceeding the maximum input power of this speaker system.
- Before connecting, turn off the display to avoid damaging the speaker system.

- Connect the + and – terminals correctly. If the +/– connection is incorrect, the bass tones seem to be missing and the position of the instruments becomes obscure.

In the event of any problems with the operation of the unit, contact your Sony service representative.

Français

Lieu d’utilisation et de stockage

Evitez d’utiliser ou de stocker l’unité dans des endroits :
- extrêmement chauds ou froids;
- soumis au rayonnement direct du soleil durant de longues périodes ou à proximité d’un système de chauffage;
- humides ou poussiéreux;
- exposés à la pluie;
- soumis à de fortes vibrations;

Entretien

- Nettoyez le châssis avec un chiffon doux et sec. S’il est fortement souillé, utilisez un chiffon légèrement imprégné d’une solution détergente neutre et essuyez-le ensuite.
- N’utilisez pas de solvants volatiles comme de l’alcool, du benzène ou des diluants. Ils risquent de ternir le fini du châssis ou de perturber le bon fonctionnement de l’adaptateur d’obturation.

Ventilation

N’enveloppez pas l’unité dans du tissu, etc., en cours de fonctionnement. Cela risque d’entraîner une augmentation excessive de la température intérieure et un dysfonctionnement de l’unité.

Divers

- Veillez à ne pas répandre d’eau ou un autre liquide sur l’unité; prévenez toute pénétration éventuelle de matériaux combustibles ou métalliques dans le châssis. En cas de pénétration d’un corps étranger à l’intérieur du châssis, l’unité est susceptible de tomber en panne, de prendre feu ou de provoquer une électrocution.
- Si l’unité doit être transportée ou expédiée, remballez-la dans son conditionnement d’origine ou dans des matériaux de qualité équivalente.
- Evitez de faire fonctionner les enceintes de manière continue avec une entrée qui excède la puissance d’entrée maximum de ce système.
- Avant d’effectuer les connexions, mettez l’amplificateur hors tension pour éviter d’endommager les enceintes.
- Si les bornes +/– ne sont pas raccordées correctement, les tonalités basses sembleront absentes et la position des instruments sera confuse.

Si vous rencontrez des problèmes d’utilisation avec cet appareil, consultez un représentant du service après-vente Sony.

Deutsch

Geeignete Umgebungen für Betrieb und Lagerung

Benutzen und lagern Sie das System nicht an Orten, an denen es folgenden Bedingungen ausgesetzt ist:
- Extremer Hitze oder Kälte
- Direktem Sonnenlicht über einen längeren Zeitraum hinweg oder dem Einfluß von Wärmequellen wie z. B. Heizungen
- Feuchtigkeit oder Staub
- Regen
- Starken Vibrationen

Pflege des Systems

- Reinigen Sie das System mit einem weichen, trockenen Tuch. Hartnäckige Verschmutzungen entfernen Sie mit einem Tuch, das Sie leicht mit etwas neutralem Reinigungsmittel angefeuchtet haben. Wischen Sie das Gehäuse anschließend trocken.
- Verwenden Sie keine flüchtigen Lösungsmittel wie Alkohol, Benzin oder Verdünner. Diese könnten die Gehäuseoberfläche angreifen.

Luftzufuhr

Wickeln Sie das System während des Betriebs nicht in Tücher o. ä. ein. Dies könnte zu einer Überhitzung und damit zu Fehlfunktionen führen.

Sonstiges

- Verschütten Sie kein Wasser oder sonstige Flüssigkeiten auf dem System. Achten Sie darauf, daß keine brennbaren oder

metallenen Objekte in das System hineingelangen. Wenn Sie das System benutzen, nachdem Fremdkörper hineingelangt sind, besteht die Gefahr einer Fehlfunktion, eines elektrischen Schlags oder eines Brands.
- Verpacken Sie das System für einen Transport wieder in der Original- oder in einer gleichwertigen Verpackung.
- Steuern Sie das Lautsprechersystem nicht über längere Zeit mit einer über der Belastbarkeit liegenden Leistung an.
- Schalten Sie vor dem Anschließen den Verstärker aus, um eine Beschädigung des Lautsprechersystems zu vermeiden.
- Wenn + und – nicht korrekt angeschlossen sind, fehlen scheinbar die Bässe, und die Raumposition der Instrumente ist nicht mehr auszumachen.

Sollten an Ihrem System Probleme auftreten, wenden Sie sich bitte an Ihren Sony-Kundendienst.

Español

Lugares de almacenamiento y funcionamiento

Evite utilizar o almacenar la unidad en los siguientes lugares:
- Extremadamente calurosos o fríos
- Expuestos a la luz solar directa durante largos períodos de tiempo, o cercanos a equipos térmicos
- Húmedos o polvorientos
- Expuestos a la lluvia
- Sujetos a vibraciones intensas

Cuidados

- Limpie el exterior con un paño seco y suave. Si está muy sucio, utilice un paño humedecido con una pequeña cantidad de detergente neutro y, a continuación, séquelo.
- Evite utilizar disolventes volátiles, como alcohol, bencina o diluyentes, ya que pueden dañar el acabado o perjudicar el funcionamiento del adaptador de obturación.

Ventilación

No cubra la unidad con un paño, etc., durante el funcionamiento, ya que puede producirse un considerable aumento de la temperatura interna y causar fallos de funcionamiento.

Varios

- Procure no salpicar la unidad con agua u otros líquidos, ni permita que se introduzcan objetos metálicos o combustibles en dicha unidad. Si la utiliza con objetos extraños en su interior, la unidad puede presentar fallos de funcionamiento o causar incendios o descargas eléctricas.
- Si va a transportar la unidad, embálela como la recibió de fábrica o con materiales de la misma calidad.
- Evite excitar continuamente el sistema de altavoces con una entrada de potencia que sobrepase la potencia máxima de entrada del mismo.
- Antes de realizar las conexiones, desconecte el amplificador a fin de evitar dañar el sistema de altavoces.
- Si la conexión de +/– es incorrecta, los tonos bajos parecerán perderse, y la ubicación de los instrumentos se volverá obscura.

Si surgen problemas al utilizar la unidad, póngase en contacto con un representante de servicio técnico Sony.

Italiano

Luoghi di esercizio e di deposito

Evitare di far funzionare o di depositare l’apparecchio nei seguenti luoghi.
- Luoghi estremamente caldi o freddi
- Luoghi esposti alla luce solare diretta per lunghi periodi o vicino a fonti di calore quali radiatori
- Luoghi umidi o polverosi
- Luoghi esposti alla pioggia
- Luoghi soggetti a forti vibrazioni

Manutenzione

- Pulire il rivestimento con un panno morbido e asciutto. In caso di sporco insistente, usare un panno leggermente inumidito con detergente neutro, quindi riasciugare.
- Evitare l'uso di solventi infiammabili quali alcol, benzene o trementina, in quanto potrebbero danneggiare le finiture del rivestimento o deteriorare il funzionamento dell'adattatore dell'otturatore.

Ventilazione

Durante il funzionamento non avvolgere l'apparecchio in panni o coperte. Ciò potrebbe causare un aumento eccessivo della temperatura interna e un conseguente funzionamento difettoso dell'apparecchio.

Varie

- Fare attenzione a non versare acqua o altri liquidi sull'apparecchio e di non far penetrare oggetti metallici al suo interno. Se utilizzato con oggetti estranei all'interno, l'apparecchio potrebbe rompersi o causare un incendio o scosse elettriche.
- Per trasportare o spedire l'apparecchio, reimballarlo con il materiale d'imballaggio originale o con materiali di qualità equivalente.
- Evitare di pilotare il sistema di diffusori in continuazione con un ingresso superiore alla potenza massima di ingresso di questo sistema di diffusori.
- Prima di eseguire i collegamenti, spegnere l'amplificatore per evitare di danneggiare il sistema di diffusori.
- Se il collegamento +/– è scorretto, i bassi sembreranno assenti e la posizione degli strumenti sarà confusa.

Nel caso di problemi durante il funzionamento dell'apparecchio, contattare il proprio rivenditore Sony.

中文

使用与保管场所

避免在以下场所使用或者保管本产品。
- 极热或者极冷的场所
- 长时间的阳光直射或者靠近加热设备的场所
- 潮湿或者多尘的场所
- 会遭受雨淋的场所
- 有剧烈震动的场所

保养

- 用柔软的干布清洁机壳，若机壳很脏，用布蘸取少量中性清洁剂擦拭，然后擦干。
- 请勿使用挥发性溶剂，比如乙醇、苯以及稀释剂。这些物质可能损坏表层光泽，或者影响闸门式适配器的使用

通风

不要在使用中用布之类的东西擦拭本设备。这可能导致内部温度过高，使本设备失灵。

其它事项

- 请小心不要将水或者其它液体洒在本设备上，或者把易燃或金属的物件留在设备内。使用时若本设备内部有异物，则可能失灵或者导致火灾或触电事故。
- 在搬运或装运本产品时，应按照出厂时的规格进行包装，或用相同质量的材料进行包装。
- 避免连续使用大于本扬声器系统最大输入功率值的输入。
- 在连接设备之前，关闭显示器以避免损坏扬声器系统。
- 正确连接＋/—端子。若错误连接＋/—端子，低音很难听见，声音的方位将变得模糊。

在使用本机时若产生任何问题，请与 Sony 服务代表联系。

本機の特長/Features/Caractéristiques/Merkmale und Funktionen/Características/Caratteristiche/特点

日本語

SS-SP10Aは、コーン型ウーファーおよびツイーターを採用した2ウェイバスレフ方式で、PFM-32C1またはPFM-50C1フラットパネルディスプレイ用のスピーカーシステムです。前面グリルは、音抜けのよい金属メッシュを採用しています。高音質のステレオサウンドをお楽しみください。

English

The SS-SP10A is a two-way bass reflex speaker system which adopts a cone-type woofer and tweeter. This speaker system is designed for use with the PFM-32C1/32C1E or PFM-50C1/50C1E flat panel display. The metal mesh grill has been designed to improve the quality of the sound. You can enjoy the high quality stereo sound.

Français

Le SS-SP10A est un système de haut-parleurs bass reflex à deux voies intégrant un woofer et un tweeter en cône. Ce système d'enceintes est destiné à être utilisé avec l'écran plasma PFM-32C1/32C1E ou PFM-50C1/50C1E. La grille métallique a été étudiée pour permettre une optimisation de la qualité sonore. Vous pouvez de ce fait pleinement exploiter une haute qualité sonore stéréo.

Deutsch

Das SS-SP10A ist ein 2-Wege-Baßreflex-Lautprechersystem mit Konustief- und -hochtöner. Dieses Lautsprechersystem kann an den Flachbildschirm PFM-32C1E bzw. PFM-50C1E angeschlossen werden. Das Frontgitter aus Metall wurde zur Erhöhung der Klangqualität entwickelt. So wird Stereoton in optimaler Qualität wiedergegeben.

Español

El SS-SP10A es un sistema de altavoces de dos vías de reflejo de graves que incorpora un altavoz de graves y agudos de tipo cónico. Este sistema de altavoces se há diseñado para ser utilizado con la pantalla plana PFM-32C1/32C1E o PFM-50C1/50C1E. La rejilla de malla metálica se ha diseñado para mejorar la calidad de sonido. Es posible disfrutar de sonido estéreo de alta calidad.

Italiano

SS-SP10A è un sistema di diffusori bass reflex a due vie che dispone di un woofer e un tweeter di tipo a cono. Questo sistema di diffusori è progettato per l'uso con i display a pannello piatto modelli PFM-32C1E e PFM-50C1E. La griglia a maglia metallica è stata realizzata per migliorare la qualità del suono. Con questo apparecchio si ottiene un suono stereo d'alta qualità.

中文

SS-SP10A 为 2 路低音反射扬声器系统，它采用了锥型低音扬声器与高频扬声器。该扬声器系统专为与 PFM-32C1E 或 PFM-50CIE 平面监视器配套使用。其金属网栅经设计可改善音质。您可尽享高品质的立体声效果。

付属部品表/Table of Accessories/Table des accessoires/Zubehör-Tabelle/Tabla de accesorios/Elenco degli accessori/附件表

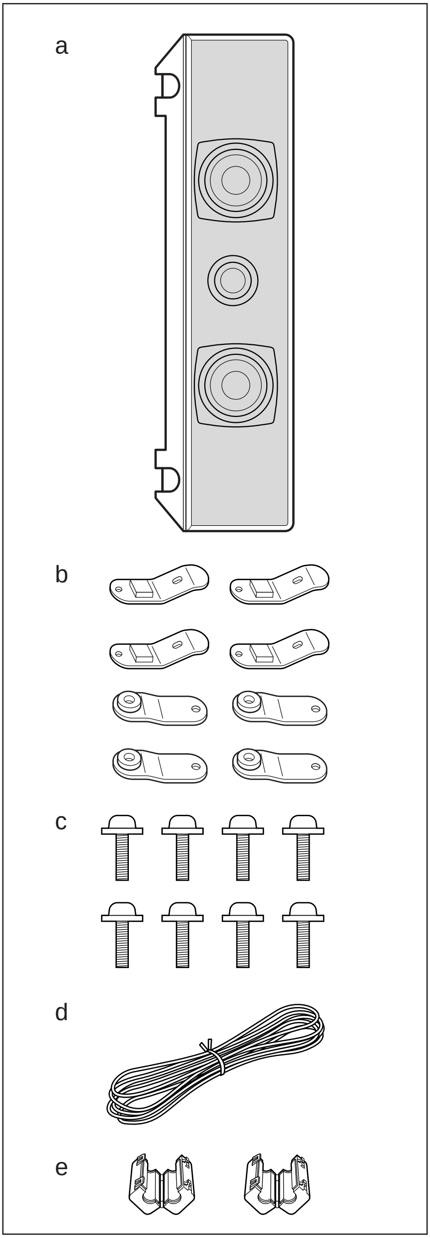

a **スピーカー（2）** /Speaker (2)/Haut-parleur (2)/Lautsprecher (2)/Altavoz (2)/Diffusore (2)/扬声器 (2)

b **PFM-32C1用スピーカー取付用金具（4）、PFM-50C1用スピーカー取付用金具（4）** /Bracket (for PFM-32C1/32C1E) (4), Bracket (for PFM-50C1/50C1E) (4)/Support (pour le PFM-32C1/32C1E) (4), Support (pour le PFM-50C1/50C1E) (4)/Halterung (für PFM-32C1E) (4), Halterung (für PFM-50C1E) (4)/Soporte (para PFM-32C1/32C1E) (4), Soporte (para PFM-50C1/50C1E) (4)/Staffa (per il modello PFM-32C1E) (4), Staffa (per il modello PFM-50C1E) (4)/托架（用于PFM-32C1E）(4)， 托架（用于PFM-50C1E）(4)

c **スピーカー取付用ネジ（+PWH4×14）（8）** /Speaker attachment screw (+PWH4×14) (8)/Vis de fixation de haut-parleur (+PWH4×14) (8)/Lautsprechermontageschraube (+PWH4×14) (8)/Tornillo de fijación de los altavoces (+PWH4×14) (8)/Vite per il montaggio dei diffusori (+PWH4×14) (8)/扬声器安装螺钉（+PWH4×14）(8)

d **スピーカーコード0.9m（2）** /Speaker cord 0.9m (2)/Cordon de haut-parleur 0,9 m (2)/Lautsprecherkabel 0,9 m (2)/Cable de altavoz de 0,9 m (2)/Cavi diffusori 0,9m (2)/扬声器电缆 0.9m (2)

e **ノイズ防止用コア（2）** /Ferrite filter (2)/Filtre en ferrite (2)/Ferritfilter (2)/Filtro de ferrita (2)/Filtro in ferrite (2)/铁氧体过滤器 (2)

各部の名称/Parts Identification/Identification des composants/Lage und Funktion der Teile und Bedienelemente/Identificación de los componentes/Identificazione delle parti/部件名称

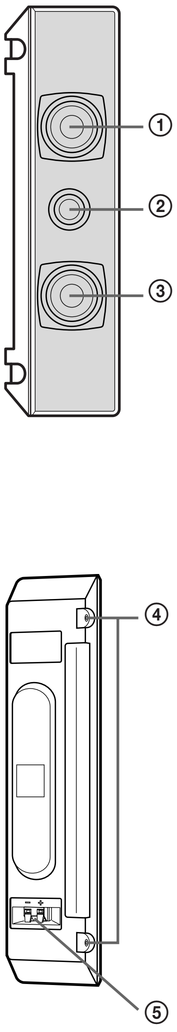

スピーカー前面/Speaker Front/Haut-parleur avant/Vorderseite/Parte frontal/Parte anteriore/Speaker Front

① **ウーファー（低音用）**/Woofer/Woofer/Tieftöner/Altavoz de graves/低音扬声器

② **ツイーター（高音用）**/Tweeter/Tweeter/Hochtöner/Altavoz de agudos/Tweeter/高频扬声器

③ **パッシブラジエーター（低音用）**/Passive radiator/Elment passif d'antenne/Passiver Radiator/Radiador pasivo/Radiatore passivo/无源辐射器

スピーカー後面/Speaker Rear/Haut-parleur arrièr/Rückseite/Parte posterior/Parte posteriore/扬声器后面

④ **スピーカー固定用ネジ穴**/Speaker attachment hole/Orifices de fixation de haut-parleur/Lautsprecher-montage-bohrungen/Orificios de fijación de altavoz/Fori per il montaggio dei diffusori/扬声器安装孔

⑤ **スピーカー端子**/Speaker terminal/Borne de l'enceinte/Lautsprecheranschluss/Terminal de altavoz/terminale del diffusore/扬声器端子

スピーカーを接続する/Attaching the Speakers/ Montage des haut-parleurs/Anbringen der Lautsprecher/Fijación de los altavoces/Fissaggio dei diffusori/安装扬声器

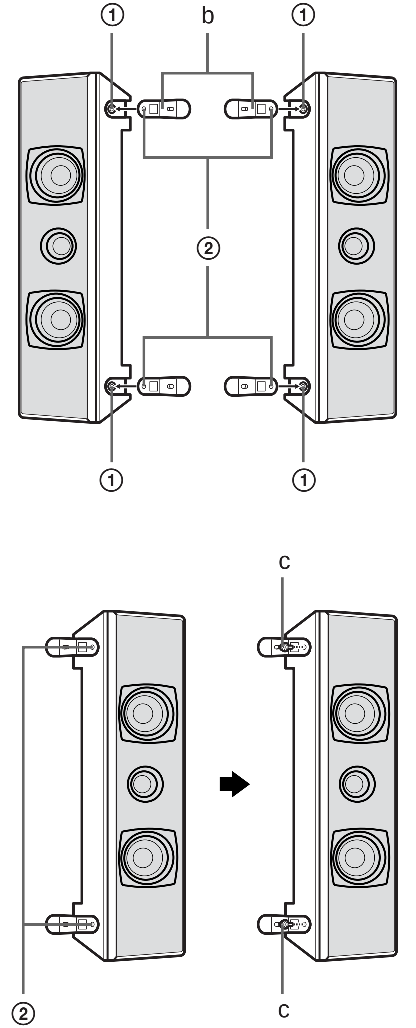

日本語

以下の手順で、スピーカーを取り付けます。

1 スピーカーにPFM-32C1用またはPFM-50C1用スピーカー取付用金具を取り付ける。（図はPFM-32C1用の取付用金具です。）
スピーカー側のスピーカー固定用ネジ穴①とPFM-32C1用またはPFM-50C1用スピーカー取付用金具（b）側のスピーカー固定用ネジ穴②とを合わせて、付属のスピーカー取付用ネジ+PWH4（c）（左右スピーカー2か所ずつ）を締めます。

English

Follow the procedure below to attach the speakers:

1 Attach the PFM-32C1/32C1E or PFM-50C1/50C1E speaker brackets to the speaker. (The illustration shows the PFM-32C1/32C1E speaker brackets.)
Align the speaker attachment holes ① in the speakers with the speaker attachment holes ② in the PFM-32C1/32C1E or PFM-50C1/50C1E speaker brackets (**b**), and fasten the +PWH4 attachment screws (**c**) (at two locations each in the left and right speakers).

Français

Procédez de la manière indiquer ci-dessous pour monter les haut-parleurs:

1 Fixez le support de haut-parleur PFM-32C1/32C1E ou PFM-50C1/50C1E au haut-parleur. (Cette illustration montre les supports de haut-parleur PFM-32C1/32C1E.)
Positionnez les orifices de fixation des haut-parleurs ① en regard des perçages de fixation ② des supports (**b**) de haut-parleurs PFM-32C1/32C1E ou PFM-50C1/50C1E puis posez les vis (**c**) de fixation +PWH4 fournies (en deux emplacements de chacun des haut-parleurs gauche et droite.)

Deutsch

Zum Anbringen der Lautsprecher gehen Sie wie nachfolgend beschrieben vor:

1 Bringen Sie die PFM-32C1E- bzw. PFM-50C1E-Lautsprecher-Halterung am Lautsprecher an. (In der Abbildung sind die PFM-32C1E-Lautsprecher-Halterungen gezeigt.)
Richten Sie die Lautsprecher-Montage-Bohrungen ① in den Lautsprechern auf die Lautsprecher-Montage-Bohrungen ② in den PFM-32C1E- bzw. PFM-50C1E-Lautsprecher-Halterungen (**b**) aus, und drehen Sie die +PWH4-Montageschrauben (**c**) (an zwei Stellen, jeweils am linken und rechten Lautsprecher) ein.

Español

Siga el procedimiento a continuación para fijar los altavoces:

1 Fije el soporte de altavoz PFM-32C1/32C1E o PFM-50C1/50C1E al altavoz. (En la ilustración se muestran los soportes de altavoz PFM-32C1/32C1E.)
Alinee los orificios de fijación de altavoz ① en los altavoces con los orificios de fijación de altavoz ② en los soportes de altavoz PFM-32C1/32C1E o PFM-50C1/50C1E (**b**), y apriete los tornillos de fijación +PWH4 (**c**) suministrados (en los lugares cada en los altavoces izquierdo y derecho).

Italiano

Per il fissaggio dei diffusori si prega di seguire la seguente procedura:

1 Fissaggio delle staffe ai diffusori modello PFM-32C1E o PFM-50C1E (l’illustrazione mostra le staffe relative al modello PFM-32C1E).
Allineate i fori di fissaggio ① situati sui diffusori PFM-32C1E o PFM-50C1E ai fori ② situati sulle staffe (**b**) di fissaggio dei diffusori stessi, quindi stringete le viti (**c**) +PWH4 fornite in dotazione (2 per ciascuno dei diffusori destro e sinistro).

中文

请遵照以下步骤安装扬声器：

1 将 PFM-32C1E 或 PFM-50C1E 扬声器托架装在扬声器上。（图示为 PFM-32C1E 扬声器支架。）
将扬声器上的安装孔 ① 和 PFM-32C1E 或 PFM-50C1E 扬声器托架 (**b**) 上的扬声器安装孔 ② 对准，并拧紧 +PWH4 安装螺钉 (**c**)（左置和右置扬声器各有两个安装部位）。

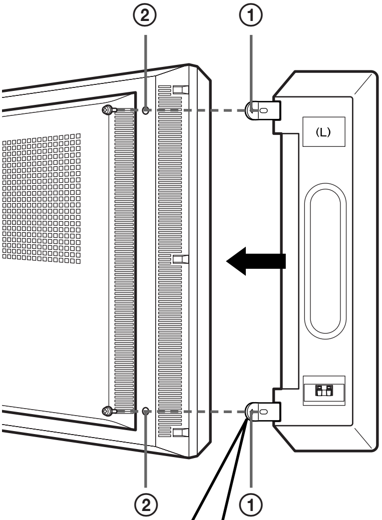

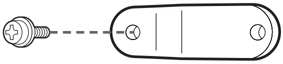

PFM-32C1用スピーカー取付用金具/Bracket (for PFM-32C1/32C1E)/
Support (pour le PFM-32C1/32C1E)/
Halterung (für PFM-32C1E)/
Soporte (para PFM-32C1/32C1E)/
Staffa (per il modello PFM-32C1E)/
托架（用于 PFM-32C1E）

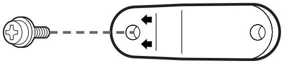

PFM-50C1用スピーカー取付用金具/Bracket (for PFM-50C1/50C1E)/
Support (pour le PFM-50C1/50C1E)/
Halterung (für PFM-50C1E)/
Soporte (para PFM-50C1/50C1E)/
Staffa (per il modello PFM-50C1E)/
托架（用于 PFM-50C1E）

日本語

2 **ディスプレイにスピーカーを取り付ける。**
PFM-32C1用またはPFM-50C1用スピーカー取付用金具側のディスプレイ固定用ネジ穴①とディスプレイ側のスピーカー固定用ネジ穴②を合わせて、付属のスピーカー取付用ネジ+PWH4（c）（左右スピーカー2か所ずつ）を締めます。（図はPFM-32C1用の取付用金具です。）
このとき、スピーカー端子が下になるように取り付けてください。

English

2 Attach the speaker to the display.
Align the display attachment holes ① in the PFM-32C1/32C1E or PFM-50C1/50C1E speaker brackets with the speaker attachment holes ② in the display, and fasten the +PWH4 attachment screws (**c**) (at two locations each in the left and right speakers).
(The illustration shows the PFM-32C1/32C1E speaker brackets.) At this time, attach the speakers so that the speaker terminals are on the bottom.

Français

2 Montez le haut-parleur sur l'écran.
Positionnez les orifices de fixation ① des supports de haut-parleur PFM-32C1/32C1E ou PFM-50C1/50C1E en regard des perçages de fixation ② de l'écran puis posez les vis (**c**) de fixation +PWH4 fournies (en deux emplacements de chacun des haut-parleurs gauche et droite).
(L'illustration montre les supports de haut-parleur PFM-32C1/32C1E.) Cela

fait, montez les haut-parleurs de manière que les bornes de liaison des enceintes soient en bas.

Deutsch

2 Bringen Sie den Lautsprecher am Display an.
Richten Sie die Bildschirm-Montage-Bohrungen ① in den PFM-32C1E- bzw. PFM-50C1E-Lautsprecher-Halterungen auf die Lautsprecher-Montage-Bohrungen ② im Bildschirm aus, und drehen Sie die +PWH4-Montageschrauben (**c**) (an zwei Stellen, jeweils am linken und rechten Lautsprecher) ein. (In der Abbildung sind die PFM-32C1E-Lautsprecher-Halterungen gezeigt.) Setzen Sie die Lautsprecher hierbei so an, daß die Lautsprecheranschlüsse unten sind.

Español

2 Fije el altavoz al monitor. Alinee los orificios de fijación del monitor ① en los soportes de altavoz PFM-32C1/32C1E o PFM-50C1/50C1E con los orificios de fijación de altavoz ② en el monitor, y apriete los tornillos de fijación +PWH4 (**c**) suministrados (en dos lugares cada en los altavoces izquierdo y derecho). (En la ilustración se muestran los soportes de altavoz PFM-32C1/32C1E.) En este punto, fije los altavoces de modo que los terminales de altavoz estén en el fondo.

Italiano

2 Fissaggio dei diffusori al display.
Allineate i fori di fissaggio ① situati sulle staffe di fissaggio dei diffusori PFM-32C1E o PFM-50C1E ai fori di fissaggio ② situati sul display; quindi stringete le viti di fissaggio (**c**) +PWH4 (2 per ciascuno dei diffusori destro e sinistro) (l’illustrazione mostra le staffe relative ai diffusori modello PFM-32C1E). I diffusori vanno fissati in modo che i propri terminali risultino sul fondo.

中文

2 将扬声器安装到显示器上。
将 PFM-32C1E 或 PFM-50C1E 扬声器托架上的显示器安装孔 ① 和显示器上的扬声器安装孔 ② 对准，并拧紧＋PWH4 安装螺钉 (**c**)（左置和右置扬声器各两个安装部位）。（图示为 PFM-32C1E 扬声器支架。）此时，安装扬声器以使扬声器端子位于底部。

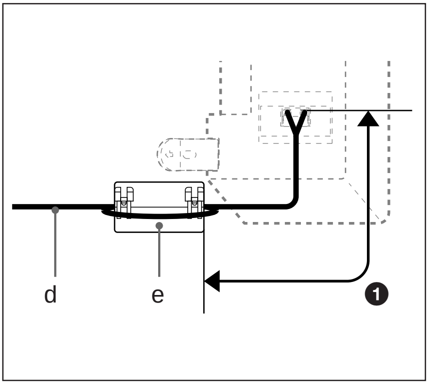

日本語

3 スピーカーコード（d）を付属のノイズ防止用コア（e）に1回巻き付けます。
このとき、ノイズ防止用コアとスピーカー端子の距離が15cm❶になるように巻き付けてください。

English

3 Wrap the speaker cords (**d**) around the ferrite filters (**e**) one time.
At this time, wrap the speaker cords so that the distance between the ferrite filters and the speaker terminals is 15 cm (6 inches) ❶.

Français

3 Enroulez les cordons de haut-parleur (**d**) autour des filtres (**e**) en ferrite fournis en faisant un tour.
Cela fait, enroulez les cordons d'enceinte de telle manière que la distance entre les filtres en ferrite et les bornes des enceintes soit de 15 cm (6 inches) ❶.

Deutsch

3 Wickeln Sie die Lautsprecherkabel (**d**) einmal um die mitgelieferten Ferritfilter (**e**). Wickeln Sie die Lautsprecherkabel hierbei so auf, daß der Abstand zwischen den Ferritfiltern und den Lautsprecheranschlüssen 15 cm ❶ beträgt.

Español

3 Enrole una vez los cables de altavoz (**d**) alrededor de los filtros de ferrita (**e**) suministrados. En este punto, enrole los cables de altavoz de modo que la distancia entre los filtros de ferrita y los terminales de altavoz sea de 15 cm (6 inches) ❶.

Italiano

3 Avvolgete il cavo dei diffusori (**d**) una sola volta attorno ai filtri di ferrite (**e**) forniti in dotazione, facendo attenzione che la distanza tra i filtri stessi ed i terminali dei diffusori sia di 15 cm ❶.

中文

3 将扬声器电缆（**d**）在铁氧体过滤器（**e**）上绕一圈。此时，绕扬声器电缆使铁氧体过滤器和扬声器端子的距离为 15 厘米 ❶。

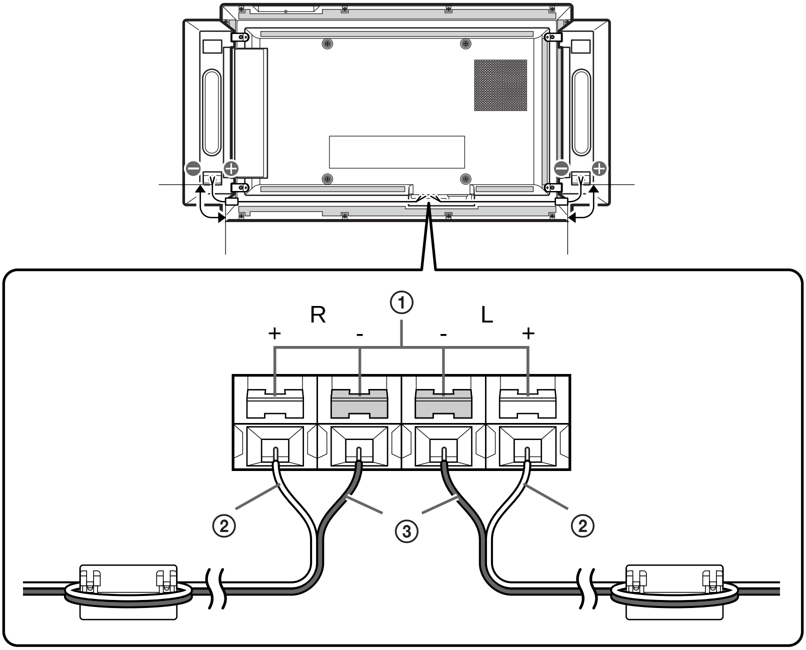

日本語

4 スピーカーコードをディスプレイとスピーカーに接続する。
ボタン①を押しながらスピーカーコードを差し込み、ボタン①を放すと接続できます。
このとき、グレーのコード②は＋端子へ、黒いコード③は－端子へ差し込んでください。また、ディスプレイのスピーカー端子Rに差し込んだコードは右スピーカーに、スピーカー端子Lに差し込んだコードは左スピーカーに接続してください。

ご注意

- **スピーカーをディスプレイに接続したまま、スピーカーおよびディスプレイを動かさないでください。スピーカーやスピーカーコードがディスプレイから突然外れる場合があり、危険です。**
- **スピーカーをディスプレイに接続したまま、ディスプレイをスタンドに取り付けないでください。スピーカーコードがスタンドの支柱に引っかかり、危険です。**

English

4 Connect the speaker cords to the display and speakers.
Connect the speaker cords to the speaker terminals located at the bottom on the rear of the display, and to the speaker terminals at the bottom of the speakers.
The speaker cords can be connected by inserting the cord while pressing button

① and then releasing button ① after inserting. At this time, insert the gray cord ② into the + terminal and the black cord ③ into the – terminal. In addition, connect the cord inserted into the R terminal of the display to the right speaker, and the cord inserted into the L terminal of the display to the left speaker.

CAUTION

- Do not move the speakers or display with the speakers connected to the display. This is potentially dangerous because the speakers or speaker cords may suddenly become disconnected from the display.
- Do not attach the display to the stand with the speakers connected to the display. This is potentially dangerous because the speaker cords may become caught on the stand support columns.

Français

4 Reliez les câbles d'enceinte à l'écran et aux enceintes.

Reliez les câbles d'enceinte d'une part aux bornes d'enceinte placées en bas et à l'arrière de l'écran, et d'autre part aux bornes d'enceintes placées au bas des enceintes. Les câbles d'enceinte peuvent être connectés en insérant le câble tout en appuyant sur le bouton ① puis en relâchant ce bouton ① une fois que le câble est inséré. Cela fait, insérez le câble gris ② dans la borne + et le câble noir ③ dans la borne –. Par ailleurs, reliez le câble inséré dans la borne R de l'écran à l'enceinte droite et le câble inséré dans la borne L de l'écran à l'enceinte gauche.

ATTENTION

- Ne déplacez pas les enceintes ou l’écran avec quand les enceintes sont connectées à l’écran. C’est dangereux parce que les enceintes ou les câbles d’enceinte peuvent être brusquement déconnectés de l’écran.
- N’attachez pas l’écran au support avec les enceintes connectées à l’écran. C’est dangereux parce que les câbles d’enceinte peuvent être coincés par les colonnes de soutien des supports.

Deutsch

4 Schließen Sie die Lautsprecherkabel an Display und Lautsprecher an.

Schließen Sie die Lautsprecherkabel an die Lautsprecheranschlüsse unten an der Rückseite des Displays und an die Lautsprecheranschlüsse unten an den Lautsprechern an. Die Lautsprecherkabel werden angeschlossen, indem sie unter Drücken der jeweiligen Taste ① eingeführt werden. Nach vollständigem Einschieben läßt man die Taste ① los. Hierbei wird das graue Kabel ② mit dem positiven + Anschluß, das schwarze Kabel ③ mit dem negativen – Anschluß verbunden. Außerdem schließen Sie das mit dem R-Anschluß des Displays verbundene Kabel an den rechten Lautsprecher, das mit dem L-Anschluß des Displays verbundene Kabel an den linken Lautsprecher an.

VORSICHT

- Bewegen Sie die Lautsprecher bzw. den Bildschirm nicht, wenn die Lautsprecher mit dem Bildschirm verbunden sind. Dies kann gefährlich sein, da die Lautsprecher oder die Lautsprecherkabel plötzlich vom Bildschirm abgetrennt werden könnten.
- Bringen Sie den Bildschirm nicht an der Stütze an, wenn die Lautsprecher mit dem Bildschirm verbunden sind. Dies kann gefährlich sein, da sich die Lautsprecherkabel an den Stützensäulen verfangen können.

Español

4 Conecte los cables de altavoz al monitor y altavoces.

Conecte los cables de altavoz a los terminales de altavoz ubicados en la parte inferior atrás del monitor, y a los

terminales de altavoz en la parte inferior de los altavoces. Los cables de altavoz pueden conectar por la inserción del cable mientras se presiona el botón ① y soltando el botón ① tras la inserción. En este punto, inserte el cable gris ② en el terminal + y el cable negro ③ en el terminal –. Además, conecte el cable insertado en el terminal R del monitor al altavoz derecho, y el cable insertado al terminal L del monitor al altavoz izquierdo.

PRECAUCIÓN

- No mueva los altavoces o monitor con los altavoces conectados al monitor. Esto es potencialmente peligroso ya que los altavoces o cables de los altavoces puede desconectarse repentinamente del monitor.
- No fije el monitor al soporte con los altavoces conectados al monitor. Esto es potencialmente peligroso ya que los cables de los altavoces pueden agarrarse en las columnas del soporte.

Italiano

4 Collegamento dei cavi dei diffusori ai diffusori stessi e al display.
Collegate i cavi dei diffusori ai relativi terminali situati sul lato inferiore posteriore del display, quindi ai terminali situati sul fondo dei diffusori. I cavi dei diffusori vanno collegati inserendoli mentre si tiene premuto il pulsante ①, il quale va rilasciato ad inserzione effettuata. Il cavo grigio ② deve essere inserito nel terminale +, mentre il cavo nero ③ deve essere inserito nel terminale –. Inoltre, il cavo inserito nel terminale R del display va collegato al diffusore destro, mentre quello inserito nel terminale L va collegato al diffusore sinistro.

ATTENZIONE

- Non spostate i diffusori o il display mentre questi sono collegati fra loro. Ciò sarebbe, infatti, potenzialmente pericoloso, poiché i diffusori stessi o i suoi cavi potrebbero improvvisamente scollegarsi dal display.
- Non fissate al supporto il display mentre a quest’ultimo sono collegati i cavi dei diffusori. Ciò sarebbe, infatti, potenzialmente pericoloso, poiché i cavi dei diffusori potrebbero rimanere impigliati nelle colonne del supporto.

中文

4 将扬声器电缆连接至显示器和扬声器。
使用扬声器电缆将显示器背面底部的扬声器端子与扬声器底部的扬声器端子相连接。按按钮 ① 即可插入扬声器电缆，插入后释放按钮 ①。请将灰色电缆 ② 插入＋端子，将黑色电缆 ③ 插入—端子。此外，请将插入显示器 R 端子的电缆连接至右置扬声器，将插入显示器 L 端子的电缆连接至左置扬声器。

注意

- 当扬声器与显示器连接时，请勿移动扬声器或显示器。因为扬声器或扬声器电缆可能会突然从显示器上脱落，引起危险。
- 当扬声器与显示器连接时，请勿将显示器安装在支架上。因为扬声器电缆可能会挂住支架支撑柱，引起危险。

アフターサービス

アフターサービスについて

調子が悪いときはまずチェックを

この説明書をもう1度ご覧になってお調べください。

仕様/Specifications/Spécifications/Technische Daten/Especificaciones/Caratteristiche tecniche/规格

日本語

スピーカーシステム
ウーファー（低音用）×1、防磁型
パッシブラジエーター（低音用）×1
ツイーター（高音用）×1、防磁型

使用スピーカー
8cm、コーン型
8cm、パッシブラジエーター型
2.5cm、ドーム型

形式 2WAY パッシブラジエーター型

定格インピーダンス
6 Ω

最大入力（JEITA＊）
7W

出力音圧レベル
83dB（1W、1m）

実効周波数帯域
100～20,000Hz

動作条件
温度 0～＋35℃
湿度 0～90%（結露のないこと）
気圧 700～1,060hPa

保存・輸送条件
温度 －10～＋40℃
湿度 0～90%（結露のないこと）
気圧 700～1,060hPa

最大外形寸法（幅×高さ×奥行き、グリルネット含む）
約125×450×47mm（スピーカーのみ）

質量 約0.95kg（1台、スピーカー部）

付属品 スピーカーコード（2、各0.9 m）
スピーカー取付用ネジ（8）
PFM-32C1用スピーカー取付用金具（4）
PFM-50C1用スピーカー取付用金具（4）
ノイズ防止用コア（2）
取扱説明書（1）
ソニー業務用製品ご相談窓口のご案内（1）

＊ JEITA（電子情報技術産業協会）規格による測定値です。

仕様および外観は、改良のため予告なく変更することがありますが、ご了承ください。

English

Speaker system
Woofer × 1, magnetically shielded
Passive radiator × 1
Tweeter × 1, magnetically shielded

Speaker unit
8 cm (3 1/4 inches), corn type
8 cm (3 1/4 inches), Passive radiator type
2.5 cm (1 inch), dome type

Enclosure type 2 way Passive radiator type

Rated impedance
6 ohms

Power handling capacity
Maximum input power: 7 W

Characteristic sensitivity level
88 dB (1W, 1 m)

Effective frequency range
100 Hz to 20,000 Hz

Operating conditions
Temperature 0 °C to +35 °C (23 °F to 95 °F)
Humidity 0% to +90% (no condensation)
Pressure 700 hPa to 1,060 hPa

Transport and storage conditions
Temperature –10 °C to +40 °C (14 °F to 104 °F)
Humidity 0% to +90% (no condensation)
Pressure 700 hPa to 1,060 hPa

Dimensions
Approx. 125 × 450 × 47 mm (4 29/32 × 17 23/32 × 1 27/32 inches) (w/h/d), including front grille (net per speaker)

Mass
Approx. 0.95 kg (2 lb 2 oz) (net per speaker)

Supplied accessories
Speaker cord (2, 0.9 m)
Speaker attachment screw (8)
Bracket for PFM-32C1/32C1E (4)
Bracket for PFM-50C1/50C1E (4)
Ferrite filter (2)
Operating instructions (1)

Design and specifications are subject to change without notice.

Français

Système de haut-parleur
Woofer × 1, blindage magnétique
Radiateur passif × 1
Tweeter × 1, blindage magnétique

Haut-parleur 8 cm (3 1/4 pouces), en cône
8 cm (3 1/4 pouces), type radiateur passif
2,5 cm (1 pouce), en dôme

Type d'enceinte
Type radiateur passif à 2 voies

Impédance nominale
6 ohms

Charge nominale efficace
Puissance d'entrée maximum: 7 W

Niveau de sensibilité caractéristique
88 dB (1 W, 1 m)

Plage de fréquence effective
100 Hz à 20,000 Hz

Conditions d'utilisation
Température 0°C à +35°C (23°F à 95°F)
Humidité 0 % à +90 % (sans condensation)
Pression atmosphérique
700 hPa à 1.060 hPa

Conditions de transport et de stockage
Température –10°C à +40°C (14°F à 104°F)
Humidité 0 % à +90 % (sans condensation)
Pression atmosphérique
700 hPa à 1.060 hPa

Dimensions Approx. 125 × 450 × 47 mm (4 29/32 × 17 23/32 × 1 27/32 inches) (l/h/p), grille frontale comprise (nettes par haut-parleur)

Masse Approx. 0,95 kg (2 lb 2 oz) (nette par haut-parleur)

Accessoires fournis
Cordon de haut-parleur (2, 0,9 m)
Vis de fixation de haut-parleur (8)
Support (pour le PFM-32C1/32C1E) (4)
Support (pour le PFM-50C1/50C1E) (4)
Filtre en ferrite (2)
Mode d'emploi (1)

La conception et les spécifications sont sujettes à modifications sans préavis.

Deutsch

Lautsprechersystem
Tieftöner × 1, mit Magnetabschirmung
Passivstrahler × 1
Hochtöner × 1, mit Magnetabschirmung

Lautsprechereinheit
8 cm, Konus
8 cm, Passivstrahlertyp
2,5 cm, Kalotte

Gehäusetyp Zweiwege-Passivstrahlertyp

Nennimpedanz 6 Ohm

Belastbarkeit Maximale Eingangsleistung: 7 W

Typischer Schalldruckpegel
88 dB (1 W, 1 m)

Frequenzbereich
100 Hz bis 20,000 Hz

Betriebsbedingungen
Temperatur 0 °C bis +35 °C
Luftfeuchtigkeit 0 % bis +90 % (nicht kondensierend)
Druck 700 hpa bis 1.060 hpa

Bedingungen bei Lagerung und Transport
Temperatur –10 °C bis +40 °C
Luftfeuchtigkeit 0 % bis +90 % (nicht kondensierend)
Druck 700 hpa bis 1.060 hpa

Abmessungen ca. 125 × 450 × 47 mm (B/H/T), einschließlich Frontgitter (netto pro Lautsprecher)

Gewicht ca. 0,95 kg (netto pro Lautsprecher)

Mitgeliefertes Zubehör
Lautsprecherkabel (2, 0,9 m)
Lautsprechermontageschraube (8)
Halterung (beim Modell PFM-32C1E) (4)
Halterung (beim Modell PFM-50C1E) (4)
Ferritfilter (2)
Bedienungsanleitung (1)

Änderungen, die dem technischen Fortschritt dienen, bleiben vorbehalten.

Español

Sistema de altavoz
Altavoz de graves × 1, protección magnética
Radiador pasivo × 1
Altavoz de agudos × 1, protección magnética

Unidad de altavoz
8 cm (3 1/4 pulgadas), tipo cónico
8 cm (3 1/4 pulgadas), tipo radiador pasivo
2,5 cm (1 pulgada), tipo cúpula

Tipo de alojamiento
Tipo radiador pasivo de 2 vías

Impedancia nominal
6 ohmios

Capacidad de potencia máxima
Potencia máxima de entrada: 7 W

Nivel de sensibilidad característica
88 dB (1 W, 1 m)

Margen efectivo de frecuencias
100 Hz a 20,000 Hz

Condiciones de funcionamiento
Temperatura 0°C a +35°C (23°F a 95°F)
Humeda 0 % a +90 % (sin condensación)
Presión 700 hPa a 1.060 hPa

Condiciones de transporte y almacenamiento
Temperatura –10°C a +40°C (14°F a 104°F)
Humedad 0% a +90% (sin condensación)
Presión 700 hPa a 1.060 hPa

Dimensiones
Aprox. 125 × 450 × 47 mm (4 29/32 × 17 23/32 × 1 27/32 pulgadas) (an/al/prf), incluida la rejilla frontal (neto por altavoz)

Peso
Aprox. 0,95 kg (2 lb 2 oz) (neto por altavoz)

Accesorios suministrados
Cable de altavoz (2, 0,9 m)
Tornillo de fijación de los altavoces (8)
Soporte (para PFM-32C1/32C1E) (4)
Soporte (para PFM-50C1/50C1E) (4)
Filtro de ferrita (2)
Manual de instrucciones (1)

Diseño y especificaciones sujetos a cambios sin previo aviso.

Italiano

Sistema dei diffusori
Woofer × 1, con schermatura magnetica
Radiatori passivo, 1 pezzo
Tweeter × 1, con schermatura magnetica

Diffusore
8 cm, tipo a cono
Del tipo a radiatore passivo da 8 cm
2,5 cm, tipo a cupola

Tipo di chiusura
Del tipo a radiatore passivo a due vie

Impedenza nominale
6 ohm

Potenza nominale
Potenza massima di ingresso: 7 W

Livello di sensibilità caratteristico
88 dB (1 W, 1 m)

Gamma di frequenza effettiva
da 100 Hz a 20,000 Hz

Condizioni di funzionamento
Temperatura da 0°C a +35°C
Umidità da 0% a +90% (senza condensa)
Pressione da 700 hPa a 1.060 hPa

Condizioni per il trasporto e il deposito
Temperatura da –10°C a +40°C
Umidità da 0% a +90% (senza condensa)
Pressione da 700 hPa a 1.060 hPa

Dimensioni
Circa 125 × 450 × 47 mm (l/a/p), inclusa la griglia anteriore (netto per diffusore)

Peso
Circa 0,95 kg (netto per diffusore)

Accessori in dotazione
Cavi diffusori (2, 0,9 m)
Vite per il montaggio dei diffusori (8)
Staffa (per il modello PFM-32C1E) (4)
Staffa (per il modello PFM-50C1E) (4)
Filtro in ferrite (2)
Istruzioni per l’uso (1)

Il design e le caratteristiche tecniche sono soggetti a modifiche senza preavviso.

中文

扬声器系统	低音扬声器 × 1,，磁屏蔽式 无源辐射器 × 1 高频扬声器 × 1，磁屏蔽式
扬声器组件	8 cm，普通型 8 cm，无源辐射器型 2.5 cm，球顶型
密封型	2 路无源辐射器型
额定阻抗	6 欧
容许功率	最大输入功率： 7W
特性灵敏度	88 dB（1 W, 1 m）
有效频率范围	100 Hz 至 20,000 Hz
工作条件	温度 0°C 至＋35°C（23°F 至 95°F） 湿度 0% 至＋90%（无结露） 气压 700hPa 至 1,060hPa
运输和保管条件	
	温度－10°C 至＋40°C（14°F 至 104°F） 湿度 0% 至＋90%（无结露） 气压 700hPa 至 1,060hPa
尺寸	约 125 × 450 × 471mm（宽/高/深），包括前网栅（各扬声器净值）
重量	约 0.95 kg（各扬声器净重）
附件	扬声器电缆 (2，0.9 m) 扬声器安装螺钉 (8) PFM-32C1E 托架 (4) PFM-50C1E 托架 (4) 铁氧体过滤器 (2) 使用说明书 (1)

设计和规格如有变更，恕不另行通知。

特性図/Characteristic curves/Courbes caractéristiques/Frequenzgang/Impedanz-Diagramm/Curvas características/Curve caratteristiche/特性曲线

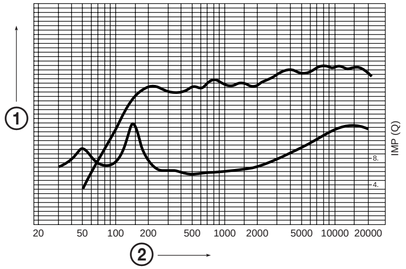

① **出力音圧レベル（dB）**/Sound pressure level (dB)/Réponse en dB/Pegel in dB/Respuesta en dB/Risposta in dB/声压级 (dB)

② **周波数（Hz）**/Frequency (Hz)/Fréquence in Hz/Frequenz in Hz/Frecuencia en Hz/Frequenza in Hz/频率 (Hz)

お問い合わせは
「ソニー業務用製品ご相談窓口のご案内」にある窓口へ

ソニー株式会社 〒141-0001 東京都品川区北品川6-7-35

http://www.sony.net/

Printed on recycled paper

Printed in Japan / Imprimé au Japon